Veri sayfası

HP DesignJet Takviyeli Kılıf[1]

Cihazınızı ekstra korumaya alın

Zorlu ve tozlu ortamlarda ek koruma sağlayan HP DesignJet Takviyeli Kılıf[1] yazıcınızın ona gereksinim duyduğunuz her yerde hazır olmasını sağlar

HP DesignJet Takviyeli Kılıf; inşaat, madencilik, petrol ve gaz ile benzeri sektörleri kapsayan, tozun ve yıpranmanın tehdit oluşturduğu endüstriler için idealdir.

Taşıma sırasında KORUMA

Yazıcınızı ofisten başka bir yere taşırken, **takviyeli kılıf, cihazı çizilmekten, darbelerden ve nakliye sırasında oluşabilecek diğer kazalardan korur.**

Bulunduğu yerde KORUMA

Yazıcıyı zorlu ve değişken koşullara sahip arazilerde taşırken, **muhafazadaki geniş ve takviyeli tekerlekler, güvenli ve kolay hareket için sabitlik ve zemin kavraması sağlar.**

Kullanım sırasında GÜVENDE TUTMAK

Yazıcıyı takviyeli muhafazasını çıkarmadan kullanırken, açmanın ve kapatmanın ne kadar kolay olduğunu göreceksiniz. **Muhafazayı kapalı tutarak cihazı tozdan ve sudan koruyun; muhafaza açıkken dahi çarpma ve darbelere karşı cihazı güvende tutabilirsiniz.**

Daha fazla bilgi için lütfen bkz.
hp.com/go/designjetT830
hp.com/go/designjetT730

HP **DesignJet**
25 years reinventing design

[1] Bu kılıf, cihazınızı küçük çarpmalar, toz veya su nedeniyle oluşabilecek istenmeyen hasarlara karşı koruyacak şekilde tasarlanmıştır. Üretici tarafından sağlanan hiçbir garanti yoktur.

Teknik özellikler

Sevkiyat boyutları (g x d x y)	1542 x 565 x 639 mm (60,7 x 22,2 x 25,2 inç)
Sevkiyat ağırlığı	38 kg (83,8 lb)
Kutuda bulunanlar	Tekstil kaplama, yazıcı desteği, tornavida, vidalı düğmeler, vida ve pullar, tekerlekli ayaklar, yan destekler, kurulum kılavuzu
Garanti	90 gün, değiştirme

Sipariş bilgileri

Ürün	N9M07A	HP DesignJet Takviyeli Kılıf
	T5D66A	HP DesignJet T730 ile Takviyeli Kılıf yalnızca AMS'de sunulmaktadır
	T5D67A	HP DesignJet T830 MFP ile Takviyeli Kılıf yalnızca AMS'de sunulmaktadır

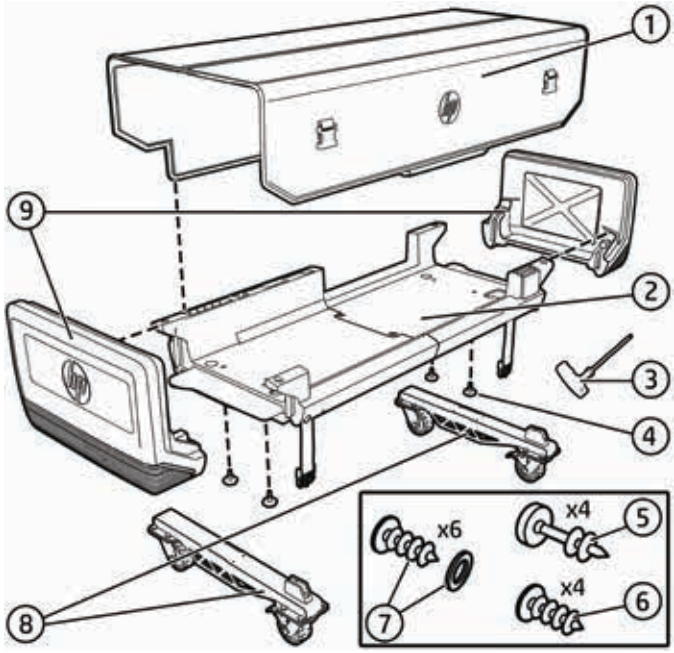

1. Takviyeli Kılıf bez kaplaması
2. Takviyeli Kılıf yazıcı desteği
3. Tornavida
4. vidalı düğmeler aynı ayarda tutulmaları için eşit çevrilmelidir
5. Tor vidası (45 mm uzunluğunda)
6. Tor vidası (35 mm uzunluğunda)
7. Vidalar ve pullar
8. Tekerlekli ayak
9. Takviyeli Kılıf yan desteği

Montaj

TABAN

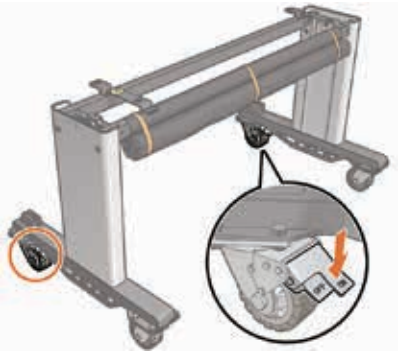

YAZICI

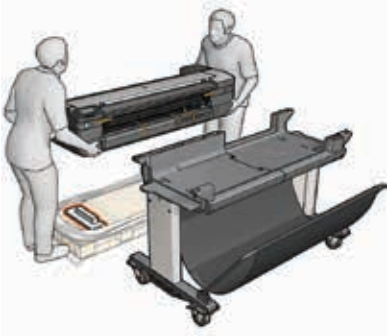

YAN DESTEK

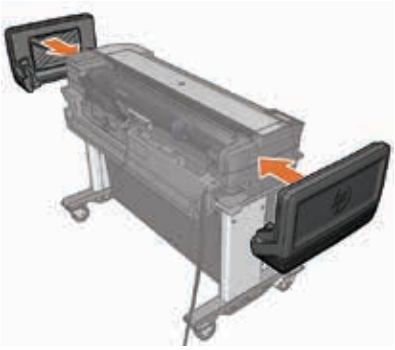

BEZ TORBA

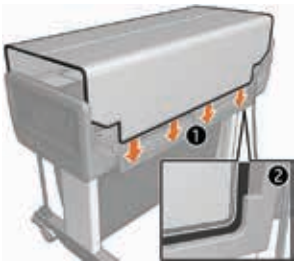

HP DesignJet Takviyeli Kılıf
HP DesignJet T830 Çok İşlevli Yazıcı ve HP DesignJet T730 Yazıcı için

© Telif Hakkı 2016 HP Development Company, L.P. Burada yer alan bilgiler önceden bildirilmeden değiştirilebilir. HP ürünleri ve hizmetleri için yalnızca söz konusu ürün ve hizmetlere eşlik eden açık garanti belgelerinde belirtilen garantiler geçerlidir. Burada kullanılan hiçbir ifade ek garanti olarak yorumlanamaz. HP, bu belgedeki teknik hatalardan veya yazım hatalarından ya da eksikliklerden sorumlu tutulamaz.

4AA6-3903TRE, Nisan 2016, Rev. 2